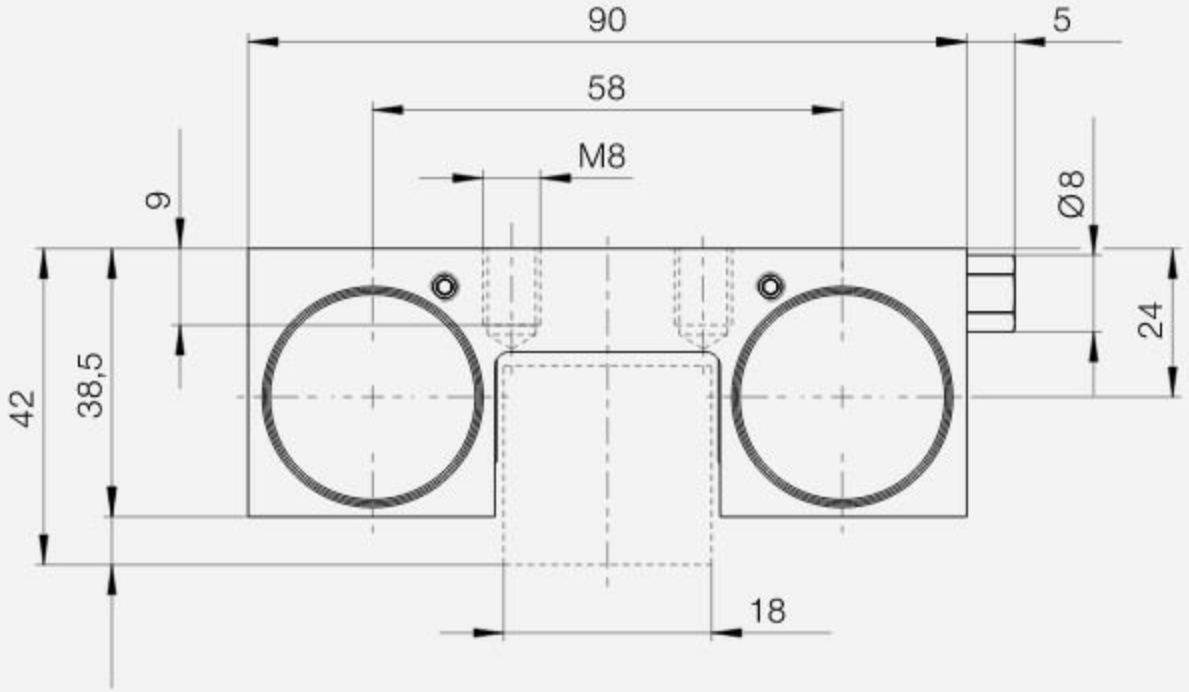

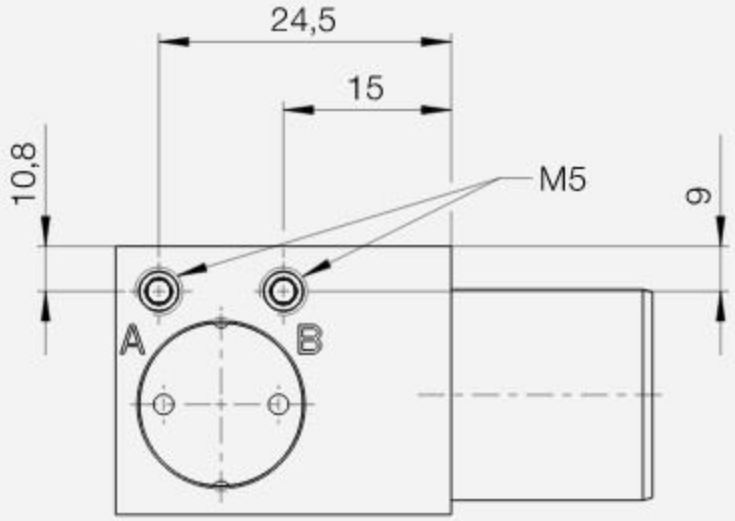

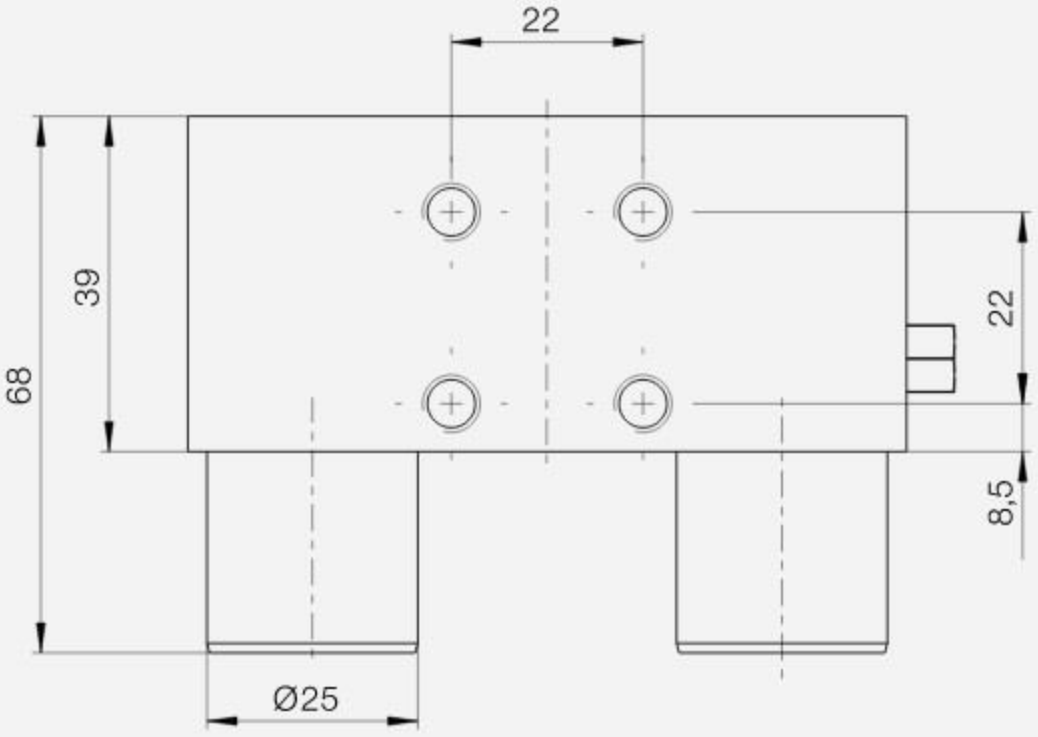

MKS3012I